RAM MOUNTS + SAMSUNG

TAB ACTIVE4 PRO SOLUTIONS

SAM52 SERIES VERFÜGBARE PRODUKTE

RAM-SKIN-SAM52
RAM® Skin™

Mit den Docking-Lösungen von RAM® können Sie alltägliche Aufgaben wie die Bestandsverwaltung, den Abhol- und Liefernachweis oder die mobile Verkaufsstelle robust gestalten. Mit über 80 unterstützten Samsung-Geräten können Galaxy-Tablets mit dieser extrem robusten, unternehmenstauglichen Docking-Lösung verbunden und geschützt bleiben. Diese Docks verfügen über eine neue standardisierte Verbindung mit integrierter Pogo-Pin-Technologie.

1 RAM-HOL-SAM52PU
RAM® EZ-Roll'r™ mit Stromversorgung

2 RAM-HOL-SAM52PDU
RAM® EZ-Roll'r™ mit Stromanbindung
+ Single USB Dock

3 RAM-HOL-SAM52PD2U
RAM® EZ-Roll'r™ mit Stromanbindung
+ Dual USB Dock

RAM-101-B-SAM52P-V7B1U
RAM® EZ-Roll'r™ mit Stromversorgung
+ Gegenhalteplatte

PRODUKTNUMMERN	STROM	SINGLE USB PERIPHERAL	DUAL USB PERIPHERAL
1 RAM-HOL-SAM52PU	•		
2 RAM-HOL-SAM52PDU	•	•	
3 RAM-HOL-SAM52PD2U	•		•

RAM MOUNTS + SAMSUNG

TAB ACTIVE4 PRO SOLUTIONS

SAM52 SERIES ZUBEHÖR

FORM-FITTING DESIGN

RAM® EZ-Roll'r™ Das formschlüssige Dock bietet perfekten Halt für das Tab Active4 Pro und erleichtert das Einsetzen und Herausnehmen des Geräts.

POGO PINS

Wenn das Gerät an eine Stromquelle angeschlossen ist, sorgen die integrierten Pogo-Pins für die Stromversorgung des Geräts und die Anschlussmöglichkeiten für Peripheriegeräte im angedockten Zustand.

VERFÜGBAR MIT DATENFUNKTIONEN

Dank der Datenübertragungsfunktionen können Sie ein gewünschtes Peripheriegerät anschließen, während das Gerät aufgeladen bleibt.

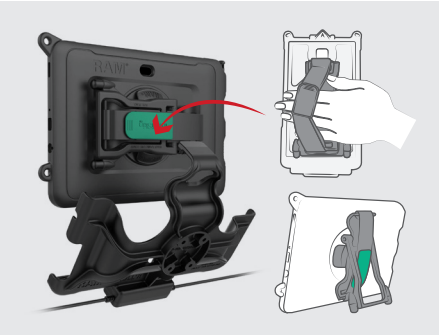

GDS® HAND-STAND™ KOMPATIBILITÄT

Das formschlüssige Dock enthält auf der Rückseite Platz für einen GDS® Hand-Stand™, so dass Sie Ihr Tab Active Pro mühelos von Ihrem Fahrzeug zu Ihrer Person und zu Ihrem Schreibtisch tragen können.

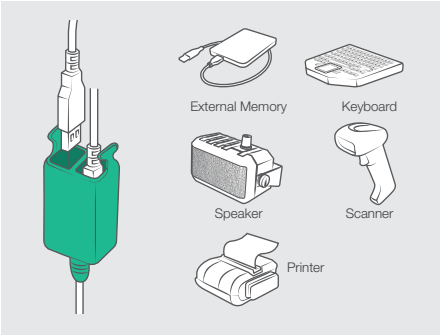

DUAL USB TYP A

Unterstützt bis zu zwei Peripheriegeräte und ist damit die ideale, kompakte Montagelösung für Ihre mobile Workstation.

MODULARE MONTAGE MIT RAM®-KOMPATIBILITÄT

AMPS-Lochmuster auf der Rückseite zur Befestigung einer RAM®-Doppelkugelhalterung.

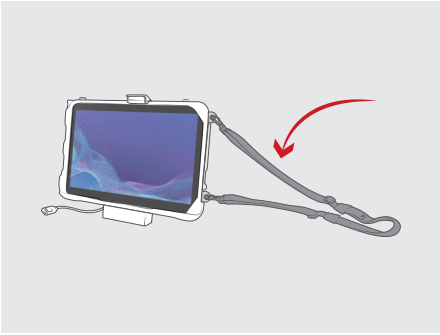

GDS® SCHULTERGURT KOMPATIBEL

Zugang zu den GDS®-Schultergurtschlaufen auf RAM® Skin™

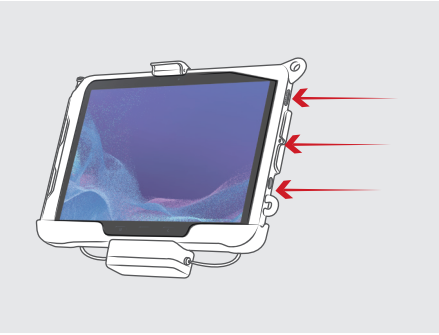

FREILIEGENDE TASTEN

Lautsprecher, Mikrofone und Kopfhörerbuchse bleiben offen.

PRIMÄRE MÄRKTE

TRANSPORT & LOGISTIK

EINZELHANDEL

LAGERUNG & HERSTELLUNNG

HOSPITALITÄT

RAM MOUNTS + SAMSUNG

TAB ACTIVE4 PRO SOLUTIONS

SAM57 SERIES VERFÜGBARE PRODUKTE

1 RAM-HOL-SAM57PKLU
RAM® EZ-Roll'r™ mit Stromversorgung

Mit den Docking-Lösungen von RAM® können Sie alltägliche Aufgaben wie die Bestandsverwaltung, den Abhol- und Liefernachweis oder die mobile Verkaufsstelle robust gestalten. Mit über 80 unterstützten Samsung-Geräten können Galaxy-Tablets mit dieser extrem robusten, unternehmenstauglichen Docking-Lösung verbunden und geschützt bleiben. Diese Docks verfügen über eine neue standardisierte Verbindung mit integrierter Pogo-Pin-Technologie.

2 RAM-HOL-SAM57PCLU
RAM® EZ-Roll'r™ Combo abschließbar, mit Stromversorgung

3 RAM-HOL-SAM57PDCLU RAM® EZ-Roll'r™ Combo abschließbar, mit Stromanbindung + Single USB Dock

4 RAM-HOL-SAM57PDKLU
RAM® EZ-Roll'r™ abschließbar, mit Stromanbindung + Single USB Dock

5 RAM-HOL-SAM57PD2CLU
RAM® EZ-Roll'r™ Combo abschließbar + Dual USB Dock

6 RAM-HOL-SAM57PD2KLU
RAM® EZ-Roll'r™ abschließbar, mit Stromanbindung + Dual USB Dock

RAM-101-B-SAM57PCL-V7B1U
RAM® EZ-Roll'r™ Combo mit Stromversorgung, abschließbar + Gegenhalteplatte

PART NUMBER	STROM	SCHLOSS	COMBO SCHLOSS	SINGLE USB PERIPHERAL	DUAL USB PERIPHERAL
1 RAM-HOL-SAM57PKLU	•	•			
2 RAM-HOL-SAM57PCLU	•		•		
3 RAM-HOL-SAM57PDCLU	•		•	•	
4 RAM-HOL-SAM57PDKLU	•	•		•	
5 RAM-HOL-SAM57PD2CLU	•		•		•
6 RAM-HOL-SAM57PD2KLU	•	•			•

RAM MOUNTS + SAMSUNG

TAB ACTIVE4 PRO SOLUTIONS

SAM57 SERIES ZUBEHÖR

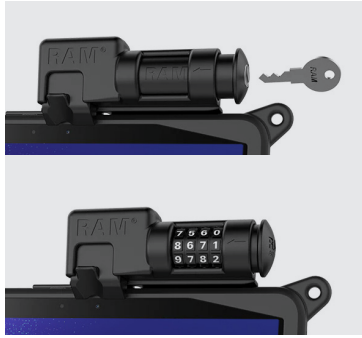

ERHÄLTLICH MIT SCHLÜSSELSCHLOSS UND ZAHLENSCHLOSS

Zur Sicherheit und zur Abschreckung vor Diebstahl ist diese elektrische Ladestation mit einem Schlüsselschloss oder einem Zahlenschloss erhältlich.

POGO PINS

Wenn das Gerät an eine Stromquelle angeschlossen ist, sorgen die integrierten Pogo-Pins für die Stromversorgung des Geräts und die Anschlussmöglichkeiten für Peripheriegeräte - auch im angedockten Zustand.

VERFÜGBAR MIT DATENFUNKTIONEN

Dank der Datenübertragungsfunktionen können Sie ein gewünschtes Peripheriegerät anschließen, während das Gerät aufgeladen bleibt.

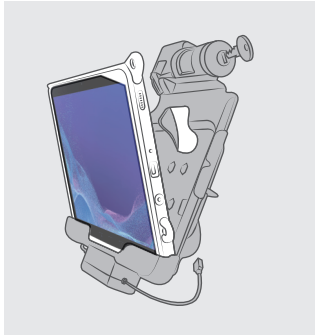

KOMPATIBEL MIT DEM RAM® SKIN™ ODER DEM FACTORY DEVICE SKIN

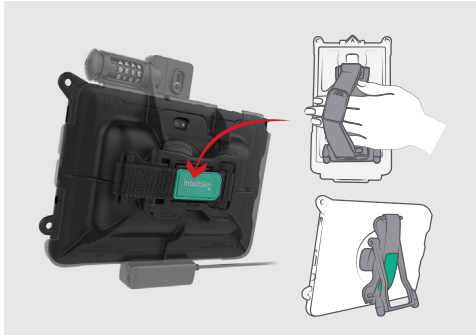

GDS® HAND-STAND™ KOMPATIBILITÄT

Die formschlüssige RAM® EZ-Roll'r™-Dockingstation bietet auf der Rückseite Platz für einen GDS® Hand-Stand™, so dass Sie Ihr Tab Active4 Pro mühelos von Ihrem Fahrzeug zu Ihrer Person und zu Ihrem Schreibtisch tragen können.

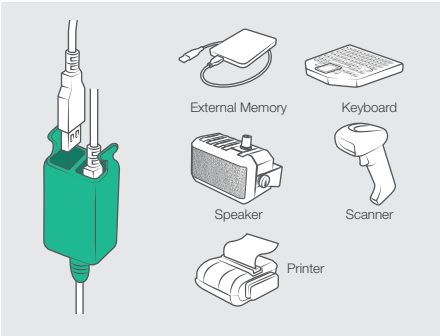

DUAL USB TYP A

Unterstützt bis zu zwei Peripheriegeräte und ist damit die ideale, kompakte Montagelösung für Ihre mobile Workstation.

MODULARE MONTAGE MIT RAM®-KOMPATIBILITÄT

AMPS-Lochmuster auf der Rückseite zur Befestigung einer RAM®-Doppelkugelhalterung.

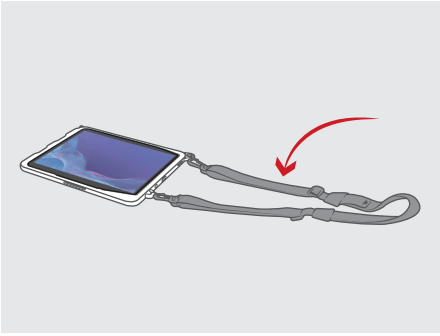

GDS® SCHULTERGURT KOMPATIBEL

Zugang zu den GDS®-Schultergurtschlaufen auf RAM® Skin™.

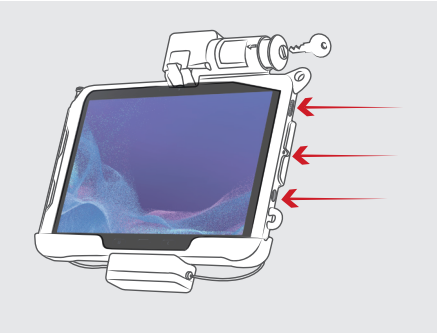

FREILIEGENDE TASTEN

Lautsprecher, Mikrofone und Kopfhörerbuchse bleiben offen.

PRIMÄRE MÄRKTE

TRANSPORT & LOGISTIK

EINZELHANDEL

LAGERUNG & HERSTELLUNNG

HOSPITALITÄT

RAM MOUNTS + SAMSUNG

TAB ACTIVE4 PRO SOLUTIONS

RAM® 6-PORT DOCKS

VERFÜGBARE PRODUKTE

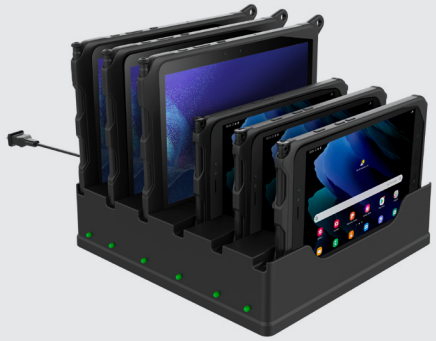

RAM-DOCK-6G8PU
RAM® 6-Port Dock Kompatibel mit OEM-Gehäuse und RAM® Skin

RAM-DOCK-6G8P-OT1U
RAM® 6-Port Dock w/ OtterBox uniVERSE

Diese RAM® 6-Port Desktop-Dock-Ladestationen wurden speziell für das gleichzeitige Laden von bis zu sechs Samsung Galaxy Tab Active4 Pros, Tab Active Pro und/oder Tab Active3/2 Geräten entwickelt. Diese Desktop-Docks reduzieren die Anzahl der Ladekabel, die zum Aufladen der einzelnen Geräte benötigt werden, indem sie die Stromversorgung über ein einziges Kabel bündeln und jedem Samsung-Tablet eine eigene Ladestation zur Verfügung stellen, um Unordnung zu vermeiden.

ZUBEHÖR

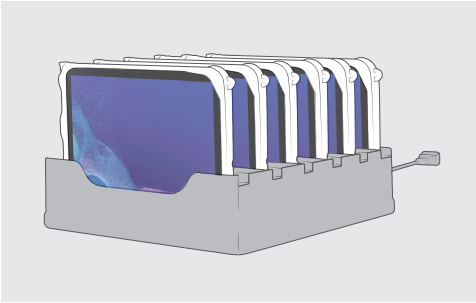

LÄDT BIS ZU SECHS SAMSUNG GALAXY TAB ACTIVE4 PRO

Lädt bis zu sechs Samsung Galaxy Tab Active4 Pro, Tab Active Pro und/oder Tab Active3 & Tab Active2 Geräte gleichzeitig.

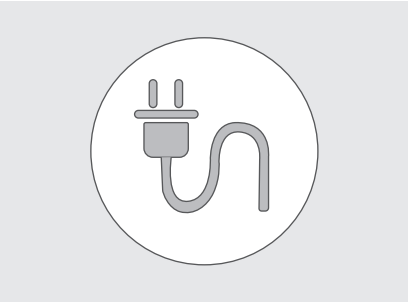

EIN KABEL

Diese Desktop-Docks reduzieren die Anzahl der Ladekabel, die zum Aufladen der einzelnen Geräte benötigt werden, indem sie die Stromversorgung über ein einziges Kabel zusammenfassen und jedem Samsung-Tablet eine eigene Ladestation zur Verfügung stellen, um das Durcheinander zu verringern.

OtterBox HAND- UND HALSBAND KOMPATIBEL ERHÄLTLICH

Geeignet für OtterBox uniVERSE Modul Hand- und Nackenriemenbefestigungen, während die Geräte angedockt sind.

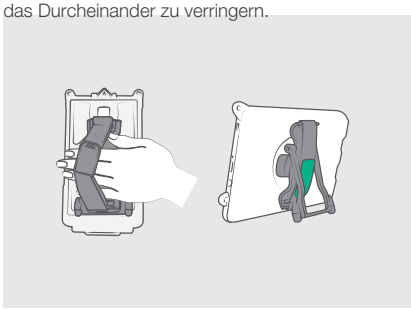

GDS® HAND-STAND™ KOMPATIBILITÄT VORHANDEN

Auf der Rückseite ist Platz für einen GDS® Hand-Stand™, so dass Sie Ihr Tab Active4 Pro mühelos von Ihrem Fahrzeug zu Ihrer Person oder zu Ihrem Schreibtisch tragen können.

PRIMÄRE MÄRKTE

TRANSPORT & LOGISTIK | **EINZELHANDEL** | **LAGERUNG & HERSTELLUNNG** | **HOSPITALITÄT**